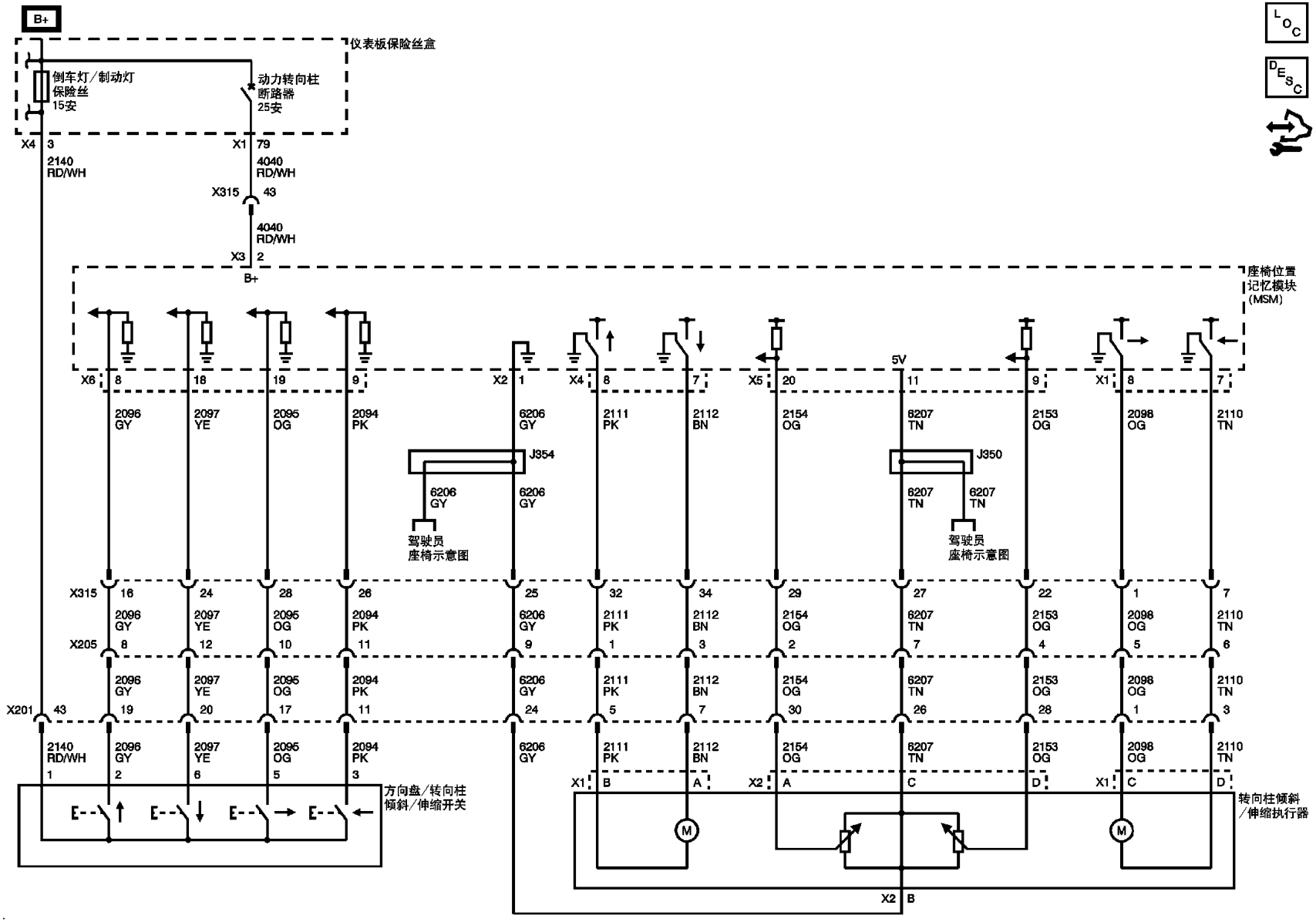
B+
仪表板保险丝盒
倒车灯/制动灯
保险丝
15安
动力转向柱
断路器
25安
X4 3
2140
RD/WH
X1 79
4040
RD/WH
X315 43
4040
RD/WH
X3 2
B+
座椅位置
记忆模块
(MSM)
X6 8 18 19 9
2096 GY
2097 YE
2095 OG
2094 PK
X2 1
6206 GY
J354
6206 GY
6206 GY
驾驶员
座椅示意图
X4 8 7
2111 PK
2112 BN
X5 20
2154 OG
5V 11
6207 TN
J350
6207 TN
6207 TN
驾驶员
座椅示意图
9
2153 OG
X1 8 7
2098 OG
2110 TN
X315 16 24 28 26 25 32 34 29 27 22 1 7
X205 8 12 10 11 9 1 3 2 7 4 5 6
X201 43 19 20 17 11 24 5 7 30 26 28 1 3
2140 RD/WH 1
2096 GY 2
2097 YE 6
2095 OG 5
2094 PK 3
6206 GY
2111 PK
2112 BN
2154 OG
6207 TN
2153 OG
2098 OG
2110 TN
X1 B A
X2 A C D
X1 C D
方向盘/转向柱
倾斜/伸缩开关
转向柱倾斜
/伸缩执行器
M
M
X2 B